G50/60/70S-7

상기 이미지는 실제와 다를 수 있습니다.

뛰어난 작업성능과 탁월한 내구성

G70S-7은 수많은 현장 분석을 통해 태어난
가장 효율적이고, 합리적인 중형 지게차 입니다.
다양한 현장 Data를 기반으로 엔진 차량과 차량시스템을 세련되게 튜닝하여
뛰어난 작업성능과 합리적인 운영을 요구하는 작업현장에서
최고의 가치를 발휘합니다.

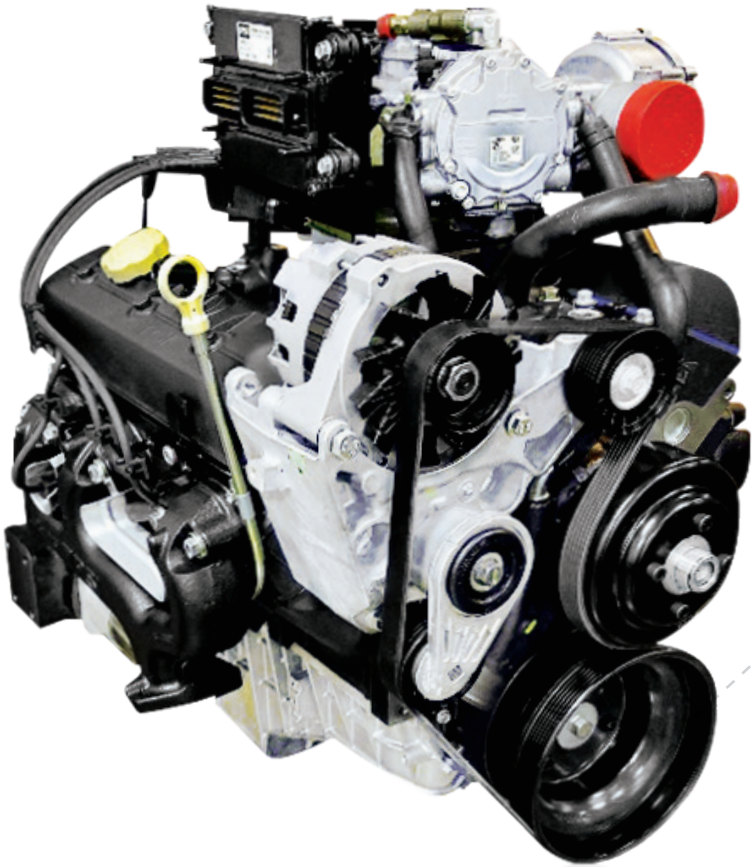

PSI 4.3L(70kW)

governor(調速機), 점화 타이밍 조절, 공연비 조절, 엔진 보호 등 핵심 기능을 도맡아서 처리하는 첨단 ECU의 제어를 통해 우월한 엔진 성능을 보장합니다.

· governor(調速機) : 기관의 회전속도를 일정한 값으로 유지하기 위해 사용되는 제어장치를 말함.

뛰어난 **작업성능**과, 탁월한 **내구성**

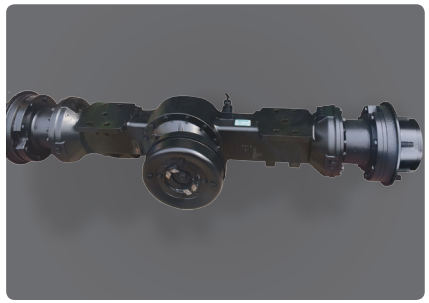

압도적인 내구성의 드라이브 액슬

대용량 디퍼런셜 기어 셋과 베어링을 장착하여 압도적인 내구성을 보여줍니다. 세련된 튜닝을 통해, 뛰어난 동력전달 효율과 부드러운 변속을 실현하였습니다.

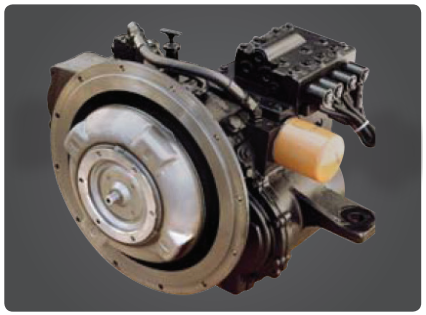

다이나믹한 주행 실현 파워 시프트형 트랜스미션

전・후진 2단 파워 시프트형 트랜스 밋션은 탁월한 방열 성능으로 임대 업종의 장거리 고속주행이나 좁은 공간에서의 장시간 물류 작업시에도 높은 내구특성을 갖습니다. 내부 기어로는 동력 전달 효율이 높고 소음 발생이 적은 헬리컬 기어가 적용되었습니다.

탁월한 제동력 부드럽고 안전한 브레이크

브레이크/인칭 페달의 답력을 최적화 하여, 편하고 부드럽게 밟을 수 있습니다. 장시간 작업 시에도 무릎이 편안하고 안정적인 브레이킹을 하실 수 있습니다.

편리한 **운전공간,** 다양한 **안전사양**

시원하게 탁 트인 시야

두개의 대형 후사경과 포크 시인성을 고려하여 낮게 설계된 대쉬보드, 전방 사각지역을 최소화한 이형 단면 소재 헤드가드 설계로 넓고 시원하게 탁 트여 작업 효율이 좋습니다.

Front center lower wiper cabin 적용

중앙하단으로 DOUBLE ARM Wiper 배치를 통한 상품성 개선과 성능 개선. 전면 Full size glass 적용으로 시야성 개선과 고급화 적용하였습니다.

LED 램프 적용 확대

전조등을 제외한 모든 램프에 LED를 적용하여 내구수명은 더 길어지고 야간 작업시의 안전성은 증대되었습니다.

ISO3691 유압 컨트롤밸브

운전자가 3초 이상 시트 이석 또는 엔진 정지 상태에서 작업기 레버를 동작하여도 마스트 상 하강, 전 후경, 어태치먼트가 작동하지 않는 ISO3691 기능을 적용하여 작업 안전성을 확보하였습니다.

무단 위치 제어의 조향 핸들

가스 스프링 방식의 무단 위치 제어 조향 칼럼은 간편하고 운전자의 체형에 맞게 핸들의 위치를 조정하여 편안한 자세로 장비 운행을 하실 수 있습니다.

후방카메라&모니터 / 파노라믹 미러

후방이 한눈에 보이는 파노라믹 미러와 사각지역을 최소화하여 작업 안정성을 확보하는 후방카메라 & 모니터를 장착하여 효율적인 작업이 가능합니다.

· 캐빈사양시 장착(옵션)

편리한 12V 파워잭

휴대폰 충전 및 소형 전자기기를 사용할 수 있는 12V 파워잭이 설치되어 편리합니다.

G50/60/70S-7
차량제원

▶ G50/60/70S-7 2단 (Non Certi. PSI 4.3L)

	1	제조사			DOOSAN		
	2	모 델			G50S-7	G60S-7	G70S-7
특 성	3	용량	정격하중 중심에서	kg	5,000	6,000	7,000
	4	하중중심	거리	mm	600	600	600
	5	동력의 종류	전기, 디젤, 가솔린, LPG		LPG	LPG	LPG
	6	운전석 유형	기립형, 착석형		rider-seated	rider-seated	rider-seated
	7	타이어 종류	C = 쿠션, P = 공기식		P	P	P
	8	휠 (X = 피동)	수량, 전/후		4/2	4/2	4/2
치 수	9	STD 인상	정격하중 최대인상 높이	mm	3,000	3,000	3,000
	10	2단 마스트	자유인상	mm	205	205	205
	11	포크	두께 X 폭 X 길이	mm	60x150x1,200	60x180x1,200	60x180x1,200
	12		포크간격 (최대 X 최소)	mm	350x2,032	410x2,032	410x2,032
	13	마스트의 경사	전경/후경	deg	15/10	15/10	15/10
	14	전체 치수	포크면까지 길이	mm	3,557	3,618	3,697
	15		폭	mm	2,156	2,156	2,156
	16		마스트 하강시 높이	mm	2,500	2,500	2,500
	17		마스트 연장시 높이	mm	4,275	4,275	4,275
	18		오버헤드가드 높이	mm	2,468	2,468	2,468
	19		캐빈 높이	mm	2,535	2,535	2,535
	20		시트 높이	mm	1,455	1,455	1,455
	21	최소 바깥쪽 선회반경		mm	3,350	3,380	3,430
	22	로드모멘트콘스탄트		mm	632	632	632
성 능	23	속도	주행, 하중/무하중	km/h	22.8/ 23.7	22.6/ 23.7	22.5/ 23.4
	24		인상, 하중/무하중	mm/s	380/410	380/410	380/410
	25		하강, 하중/무하중	mm/s	490/460	490/460	490/460
	26	견인력	하중상태 (스톨)	kg	5,503	5,489	5,477
	27		하중상태 (1.6 km/h)	kg	4,315	4,262	4,236
	28	등판능력	하중상태	%	34.9	30	26.5
중 량	29	총중량	무하중 상태	kg	8,050	8,745	9,425
	30	축하중	하중 상태, 전/후	kg	11,105/2,010	13,280/1,530	14,615/1,875
	31		무하중 상태, 전/후	kg	3,400/4,650	4,040/4,705	3,835/5,590
샤 시	32	타이어	수량, 전/후		4/2	4/2	4/2
	33		사이즈, 전륜, 복륜		8.25x15-14PR	8.25x15-14PR	8.25x15-14PR
	34		사이즈, 후		8.25x15-14PR	8.25x15-14PR	8.25x15-14PR
	35	축간거리		mm	2,300	2,300	2,300
	36	윤간거리	전/후	mm	1,584/1,550	1,584/1,550	1,584/1,550
	37	최저 지상고	하중 상태, 최저점 기준	mm	176	176	176
	38		하중 상태, 축간거리 중심 기준	mm	205	205	205
	39	브레이크	상용 브레이크		foot/hydraulic	foot/hydraulic	foot/hydraulic
	40		주차 브레이크		hand/mechanical	hand/mechanical	hand/mechanical
구동 장치	41	배터리	전압 / 용량	v/ah	12/75	12/75	12/75
	42	엔진	제조자/모델		PSI 4.3L(NON Certi)	PSI 4.3L(NON Certi)	PSI 4.3L(NON Certi)
	43		정격출력(rpm)	Kw(hp)/rpm	70(93.8)/2,500	70(93.8)/2,500	70(93.8)/2,500
	44		최대토크	N-m(lb·ft)/rpm	283.9(209.4)/1,800	283.9(209.4)/1,800	283.9(209.4)/1,800
	45		사이클/실린더/배기량	cc	4/6/4,294	4/6/4,294	4/6/4,294
	46	변속기	형식		Power Shift	Power Shift	Power Shift
	47		변속단수, 전진/후진		2/2	2/2	2/2

G50/60/70S-7
외형도

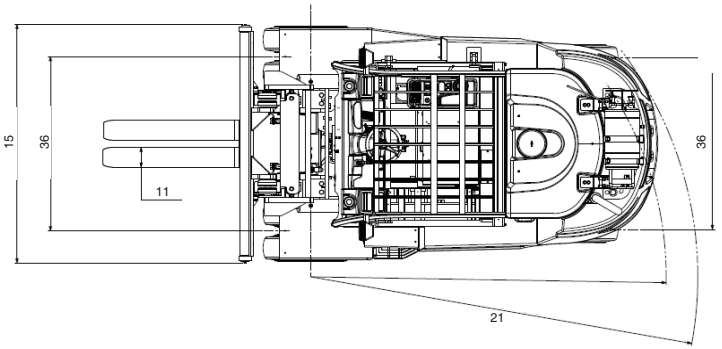

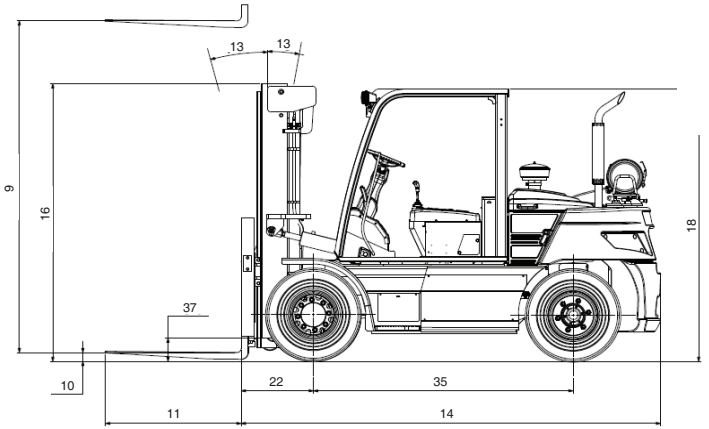

하중곡선

G50S-7 STD

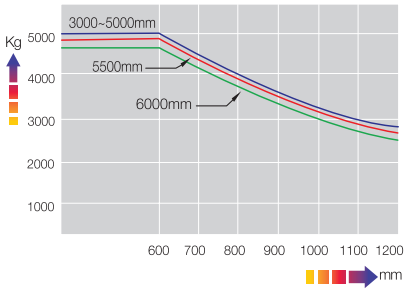

G60S-7 STD

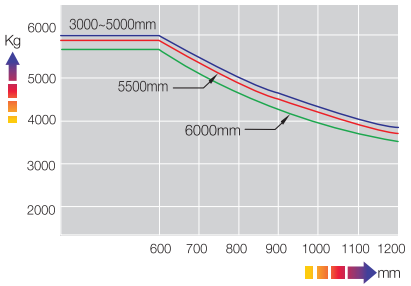

G70S-7 STD

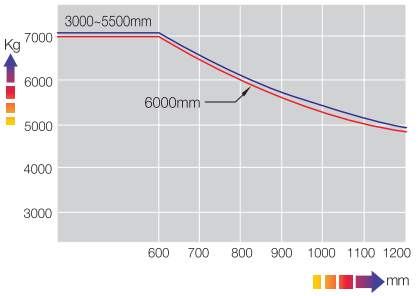

G50S-7 FFL

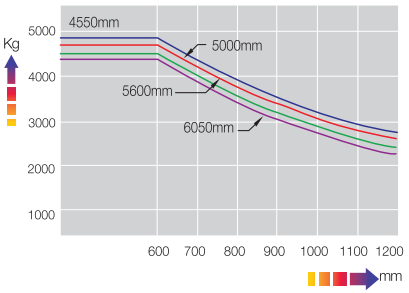

G60S-7 FFL

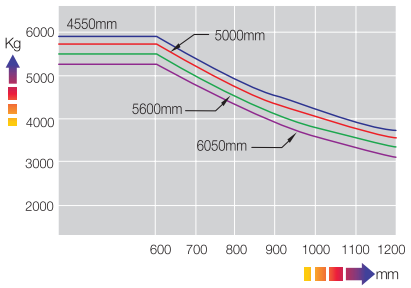

G70S-7 FFL

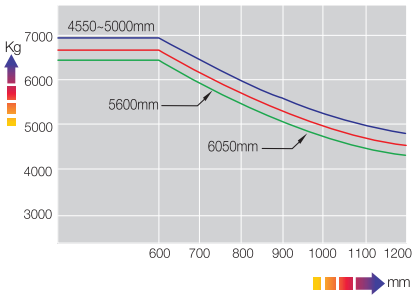

G50/60/70S-7
마스트 사양

MAST 종류	최대 양고 (mm)	전 고 (mm)	최대높이 (mm)	자유인상높이 (mm)	틸트 각도 (도)
			W/LBR	W/LBR	전경/후경
STD (SHAFT TYPE)	3,000	2,535	4,275	205	15/10
	3,500	2,745	4,775	205	15/10
	3,700	2,845	4,975	205	15/10
	4,000	2,995	5,275	205	15/10
	4,500	3,345	5,775	205	15/10
	5,000	3,595	6,275	205	15/10
	5,500	3,845	6,775	205	15/10
	6,000	4,095	7,275	205	15/10
FFT (SHAFT TYPE)	4,550	2,540	5,570	1,580	15/10
	5,000	2,690	6,020	1,730	15/10
	5,600	2,890	6,620	1,930	15/10
	6,050	3,040	7,070	2,080	15/10
	7,275	3,500	8,295	2,540	15/10

MAST 종류	들어올림 능력 (kg)			자 중 (kg)		
	G50S-7	G60S-7	G70S-7	G50S-7	G60S-7	G70S-7
STD (SHAFT TYPE)	5,000	6,000	7,000	8,460	9,170	9,860
	5,000	6,000	7,000	8,540	9,255	9,945
	5,000	6,000	7,000	8,595	9,305	9,995
	5,000	6,000	7,000	8,740	9,445	10,140
	5,000	6,000	7,000	8,860	9,565	10,260
	5,000	6,000	7,000	8,935	9,650	10,320
	4,900	5,875	7,000	9,110	9,820	10,520
	4,725	5,675	6,900	9,215	9,925	10,620
FFT (SHAFT TYPE)	4,900	5,900	7,000	9,145	9,800	10,520
	4,750	5,725	7,000	9,230	9,855	10,605
	4,550	5,500	6,725	9,355	10,070	10,730
	4,400	5,300	6,500	9,530	10,240	10,905
	4,000	4,875	5,750	9,785	10,500	11,160

• 본 카탈로그의 저작권은 ㈜두산 산업차량BG에 있습니다.

• 본 카탈로그의 수록된 지게차 이미지에는 기본 옵션사양이 적용된 경우가 있으므로
차량구입 전 반드시 확인하시기 바랍니다.

• 두산지게차 고객지원센터 : 1688-6262

201607