机 种	门 架	门架起升高度	门架高度 (货叉落地)	门架最大起升高度		自由起升高度		门架仰角
				带挡货架	不带挡货架	带挡货架	不带挡货架	前/后 (deg)
型 号	类 型	mm	mm	mm	mm	mm	mm	双充气轮胎
D50G (Hook On)	STD	3000	2495	4340	3945	205	205	6° /12°
		4000	2995	5340	4945	205	205	6° /12°
		5500	3845	6840	6445	205	205	3° /6°
		6000	4095	7340	6945	205	205	3° /6°
	FFT	4550	2540	5890	5540	1320	1610	6° /6°
		5000	2690	6340	5990	1470	1760	6° /6°
		5600	2890	6940	6590	1670	1960	3° /6°
		6050	3040	7390	7040	1820	2110	3° /6°
D70G (Hook On)	STD	3000	2495	4340	3945	205	205	6° /12°
		4000	2995	5340	4945	205	205	6° /12°
		5500	3845	6840	6445	205	205	3° /6°
		6000	4095	7340	6945	205	205	3° /6°
	FFT	4550	2540	5890	5540	1320	1610	6° /6°
		5000	2690	6340	5990	1470	1760	6° /6°
		5600	2890	6940	6590	1670	1960	3° /6°
		6050	3040	7390	7040	1820	2110	3° /6°

山东省烟台市经济技术开发区五指山路28号
电话：0535-6390859 传真：0535-6390559
售后服务热线：400-618-2000
网址：http://dev.corp.doosan.com

授权代理商:

本产品和技术规格可能发生改进或变动，恕不另行通知。

内燃平衡重式柴油叉车

D50G/D70G

5,000~7000kg额定载荷量

斗山叉车(烟台)有限公司

斗山叉车
重负载作业专家

Highly Active

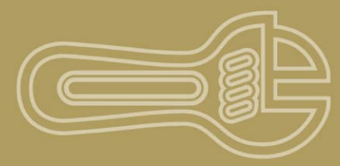

强力，高效，节能，出众的人机工程学设计，简便易操作的维护。

宽敞的操作空间和操作舒适性

较大的伸腿空间，配有最佳位置的踏板，两速电子换挡变速箱，驾驶员的操作舒适感来源于斗山叉车。

醒目的尾灯设计

轿车式的后尾灯设计，使该款叉车充满时代气息。

高位排气

高位排气系统，避免了吹起地面尘土的二次污染。

液压操作手柄

依据人机工程学设计而成，具有一定角度的液压操作手柄以及与新型多路阀的结合使操作方便并减少了驾驶员的疲劳。

宽视野护顶架及门架

在装载和卸载过程中提供前方和上部最佳视野。

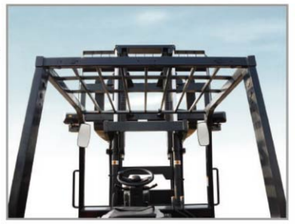

新型舒适座椅

以舒适性为基础的设计，配有最佳位置的踏板，宽敞的驾驶空间令驾驶员倍感舒适，减少工作疲劳。

DOOSAN的目标

是最有效并可靠的进行物料输送。
斗山叉车具有的耐用性和可靠性特点最大限度的减少停工时间和减少总体维修成本。

DOOSAN 叉车被设计成使用寿命长，并配有增强可考性，减少磨损以增加耐用性而专门设计的零部件。凭借DOOSAN叉车的可靠性，您可以将精力集中在输送物料以外需要处理的事物。

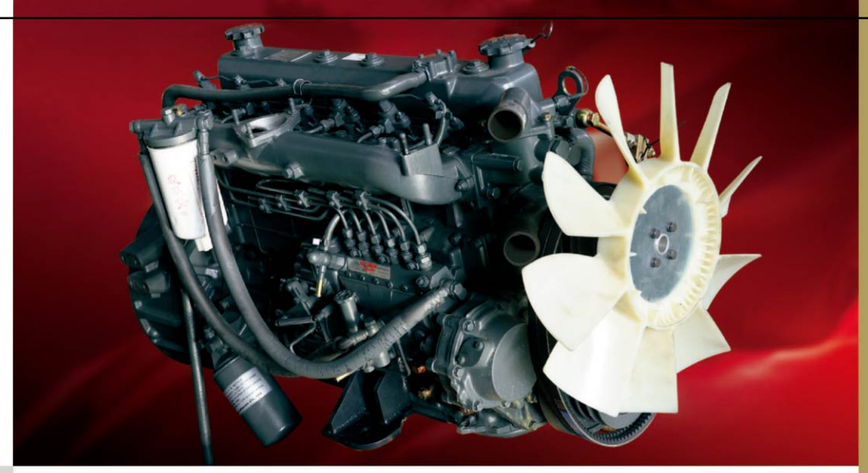

强劲的动力性能DOOSAN DB58-C2A 发动机

大功率6缸5.8L柴油机可提供强大功率以满足工作中最大需求。
DB58-C2A发动机符合国 II 排放标准。

Power

强力，高效，节能，出众的人机工程学设计，简便易操作的维护。

驱动桥

轮边减速器内部的行星齿轮采用进口滚针轴承联接，密封件采用进口油封，并在韩国通过了耐久性试验，最大程度保证了驱动系统的安全性和超强的耐久性。

静液转向系统

在方向盘与转向桥之间无机械连接，可以降低磨损，减少维修作业。合理注油嘴布置，便于日常保养。提供轻松转向并快速实现转向。

方便工具箱设计

位于叉车踏板下的工具箱设计，便于工具的存放，提高维护效率。

进口免维护蓄电池

可实现叉车的平稳冷启动，避免了需要定期加注电解液的烦恼。

集成电子部件

位于发动机前部的熔丝和继电器箱通过电子部件的集成，将更易于维护。

门架

MAST BEAM采用整体轧制型钢，增大截面模量，提高抗弯强度采用进口轴承和进口油封，使门架坚固耐用。

优质刹车系统

采用原装进口制动阀，利用液压油作介质，获得可靠的制动性能，提高叉车安全性。

双滤芯空气滤清器

外部采用防雨帽设计，内部采用大容量的双滤芯空气滤清器，只允许干净的冷却空气进入系统，大大延长了发动机的使用寿命。

可靠的质量、热忱的服务、信赖的伙伴…

从销售商和DOOSAN售后服务中心可以获得DOOSAN叉车售后服务。
DOOSAN提供了100%纯正部品，确保最小程度地降低停工时间。
在您拥有DOOSAN叉车的同时，高素质和快捷的用户服务团队同时属于您！

03

强力，高效，节能，出众的人机工程学设计，简便易操作的维护。

Mightiness

■ 主要规格

1	生产厂家			DOOSAN	DOOSAN
2	叉车型号			D50G	D70G
3	额定起重量	在额定载荷中心距处	kg	5000	7000
4	载荷中心距	距离	mm	600	600
5	动力形式	柴油、汽油、液化石油气		柴油	柴油
6	操作形式	站式、坐式		坐式	坐式
7	轮胎类型	P=充气轮胎，E=实心轮胎		P	P
8	车轮(X=驱动)	前/后车轮数量		x4/2	x4/2
	尺寸				
9	标准二级门架	额定起重量时的最大起升高度	mm	3000	3000
10		自由起升高度	mm	205	205
11	货叉架	ISO 标准型		IV	IV
12	货叉	厚度x宽度x长度	mm	50x150x1200	65x150x1200
13		货叉间距（最小X最大）	mm	422x1962	422x1962
14	门架倾斜角度	前倾/后倾	deg	6/12	6/12
15	总体尺寸	至货叉前表面的距离	mm	3514	3660
16		宽度	mm	2155	2155
17		门架缩回时的高度	mm	2495	2625
18		门架最大起升高度	mm	4340	4340
19		护顶架高度	mm	2400	2400
20	最小转弯半径		mm	3300	3420
21	前悬距		mm	624	639
22	最小直角堆垛通道宽度(增加载荷长度和间隙)		mm	5324	5465
23	最小直角通道宽度		mm	3300	3420
	性能				
24	速度	行驶,满载/空载	km/h	28.5/31.6	27.5/31
25		起升,满载/空载	mm/s	500/550	460/550
26		下降,满载/空载	mm/s	500/450	500/450
27	挂钩牵引力	2.0km/h,满载/空载	kgf	4943	4813
28	最大爬坡度	2.0 km/h,满载/空载	%	40.4	30.4
	重量				
29	总重量(空载)		kg	8200	9530
30	桥负荷	满载,前/后	kg	10570/2630	12860/3670
31		空载,前/后	kg	4240/3960	3990/5540
	底盘				
32	轮胎	前/后轮数量		2/2	2/2
33		前轮胎型号		8.25x15-14PR	8.25x15-14PR
34		后轮胎型号		8.25x15-14PR	8.25x15-14PR
35	轴距		mm	2250	2250
36	轮距	前/后	mm	1596/1590	1596/1590
37	离地间隙	满载门架最低点	mm	176	176
38		满载车架中心	mm	205	205
39	行车制动			脚踏/液力	脚踏/液力
40	驻车制动			手动/机械	手动/机械
	动力形式				
41	蓄电池	电压/容量	V/AH	24/75	24/75
42	发动机	生产厂家/型号		DOOSAN DB58-C2A	DOOSAN DB58-C2A
43		额定功率	kw(ps)@rpm	73.5(100)/2200	73.5(100)/2200
44		最大扭矩	N-m	362.6/1600	362.6/1600
45		冲程/汽缸数/排量	cc	4/6/5785	4/6/5785
46		排放标准		国 II	国 II
47	变速箱	型式		动力换档	动力换档
48		前/后变速档位数		2/2	2/2

注意：本技术规格表中已包含全面的技术参数，叉车实际性能可能受操作环境影响。

尺寸图

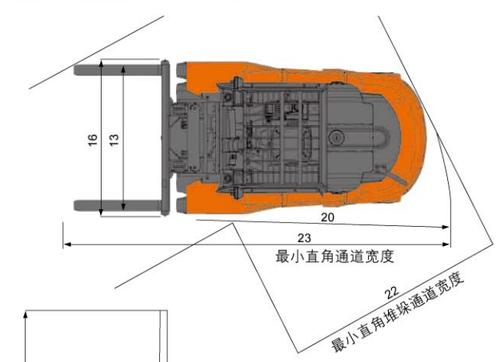

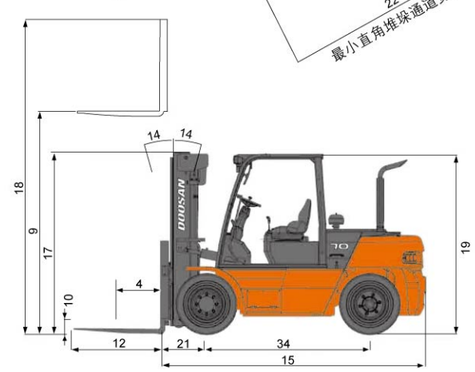

载荷曲线图

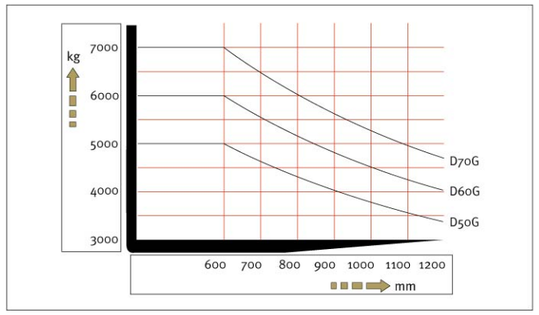

标准配置

Doosan DB58-C2A发动机
2片多路阀
静态舒适座椅
充气轮胎
货叉架
1200mm货叉

选装配置

驾驶室
暖风机
悬浮式座椅
串杆式货叉架
加长货叉
实心轮胎
频闪灯

选装属具

侧移器
串杆
吊钩
桶夹
推拉器
软包夹
纸卷夹