DOOSAN LPG FORKLIFT

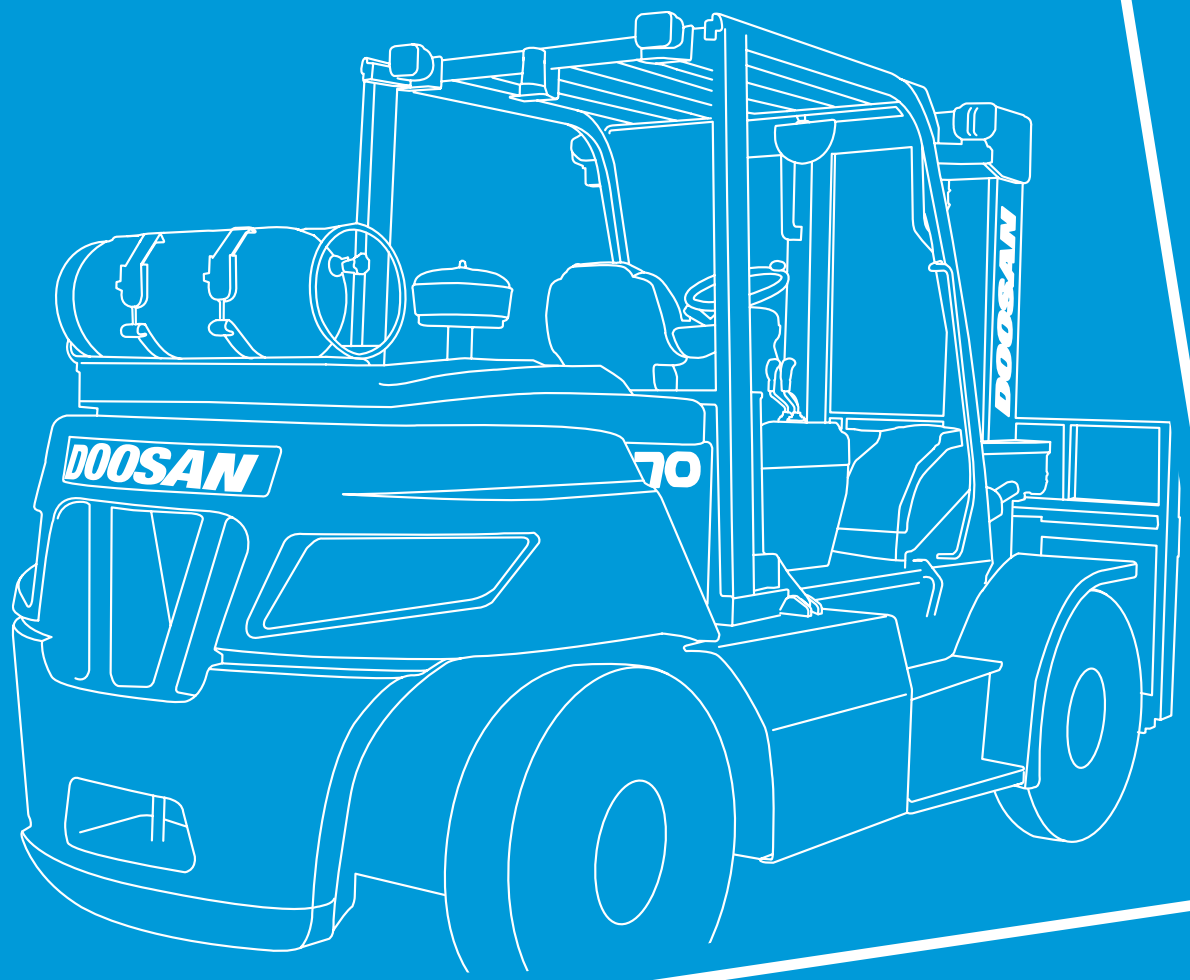

DOOSAN LPG
ALL LINE-UP CATALOG

DOOSAN LPG FORKLIFT

상기 이미지는 실제와 다를 수 있습니다.

최고의 작업성능과 품질,
상상 그 이상의 퍼포먼스

수많은 경험과 우수한 인재가 집약된 두산지게차에서
새롭게 탄생시킨 LPG 지게차.
차원이 다른 퍼포먼스를 만나 보실 수 있습니다.
두산지게차에는 철학이 담겨 있습니다.
풍부한 경험으로 설계를 하며,
장인정신으로 기계를 다루는 진보된 기술력이 최고가 되기보다 최상을 추구하며,
지금까지 없던 새로운 경험을 제시하고 미래의 비전을 보여주는 것.
이것이 우리가 하는 일이며, 지게차를 만드는 것입니다.

상기 이미지는 실제와 다를 수 있습니다.

PRO 5

G15/18S-5
G20/25/30/33S-7

상기 이미지는 실제와 다를 수 있습니다.

수많은 현장 분석을 통해 태어난 가장 합리적인 소형지게차

두산 LPG 소형 시리즈는
다양한 현장 Data를 기반으로 엔진과 지게차의 시스템을
세련되게 튜닝 하여 실용 영역에서의 뛰어난 작업 성능과
우수한 연비를 함께 발휘합니다.

G424I LPG엔진

G15S-5

알루미늄 실린더블록 및 타이밍 체인을 적용한 고효율 G424I 엔진은 저소음 및 긴 내구성을 자랑합니다. 엔진 과열 및 엔진오일 압력 저하 시, 엔진을 보호하는 자동 엔진 꺼짐 기능이 있으며, Service tool program에 의한 엔진 자가 진단도 가능합니다.

HMC 2.4리터 엔진

HMC 2.4 LP 엔진은 검증된 산업용 엔진으로 우수한 성능을 제공합니다. 또한 이 엔진은 Euro stage V 및 EPA 배기가스 배출 규정을 충족합니다.
사일런트 체인 타이밍 벨트, 알루미늄 실린더 블록과 오일 팬, 내마모성 소재와 특별히 설계된 '벌집형' 밸브 스프링으로 저소음, 고효율, 내구성을 가능하게 합니다.

최고의 **작업성능,** 뛰어난 **경제성**

뛰어난 내구성의 드라이브 액슬

강인한 U-joint 타입 대구경 드라이브 액슬과 단일체 액슬 하우징, 고장력 탄소 합금강의 액슬 샤프트는 동급 최고의 내구성과 안정성을 보여줍니다.
· G15/G25 시리즈 공통적용

뛰어난 제동력과 반영구적인 수명의 습식 디스크 브레이크

장기간 반복 사용이나 열악한 작업환경에서도 확실한 제동 성능이 발휘됩니다.
가볍고 짧은 브레이크 페달 조작으로도 세밀하게 제동이 가능하여 피로감이 적고 효율적입니다.
· G15/25 시리즈 공통적용

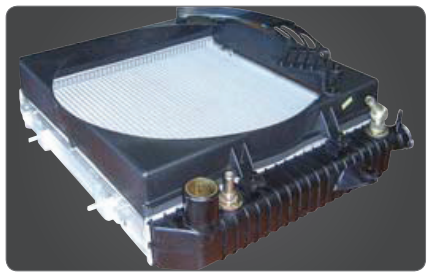

방열 성능이 우수한 알루미늄 라디에이터

뛰어난 방열성능(구리 라디에이터 대비 23%)와 우수한 품질, 안정적인 냉각이 가능하고, 유지비가 저렴합니다.
· G15/G25 시리즈 공통적용

2중 필터 에어 크리너

미세 먼지까지 걸러주는 2중 필터 대용량 에어크리너는 엔진 성능을 극대화 하고 수명을 늘려줍니다.

ISO3691 유압 컨트롤밸브

운전자가 3초 이상 시트 이석 또는 엔진 정지 상태에서 작업기 레버를 동작하여도 마스트 상 하강, 전 후경, 어태치먼트가 작동하지 않는 ISO3691 기능을 적용하여 작업 안전성을 확보하였습니다.
· G15/G25 시리즈 공통적용

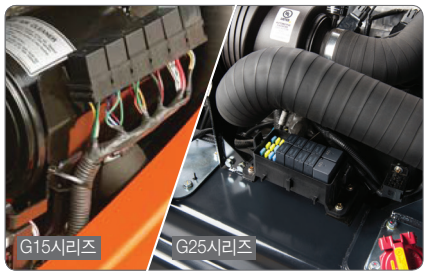

집중화된 전장 릴레이

휴즈 및 릴레이를 집중화하여 손쉬운 정비와 점검이 가능합니다.

쾌적한 **운전공간,** 편리한 **정비,** 우수한 **서비스**

전 방위 시야성

전측방향의 사각지역을 최소화 한 이형단면 소재의 헤드 가드로 전면 레일을 곡면화하여 폭 넓은 전 방위 시야가 확보됩니다.
· G15/G25 시리즈 공통적용

다양한 안전 보장 기능

· 운전자 감지 시스템 (OSS)
· 마스트 하강 방지의 록킹 시스템
· 최고속도 제한기능 (옵션)
· G25시리즈 적용

무단 위치 제어의 조향 핸들

가스 스프링 방식의 무단 위치 제어 조향 컬럼은 간편하게 운전자의 체형에 맞게 핸들의 위치를 조정하여 편안한 자세로 장비 운행을 하실 수 있습니다.
· G15/G25 시리즈 공통적용

인체 공학 설계 서스펜션 시트

등받이 각도 변화폭이 크고 체중에 따른 쿠션 조절이 가능하여 운전자 체형에 맞춘 설정이 가능하며 진동을 효과적으로 흡수하여 편안합니다.
· G15/G25 시리즈 공통적용

뛰어난 성능의 히터

발열 성능이 뛰어나고 풍향과 세기를 다양하게 조절할 수 있어 따뜻하고 쾌적한 작업이 가능합니다.
· G25시리즈 적용

후방카메라 (옵션)

사각지역을 최소화하여 작업 안정성을 확보하는 후방 카메라 & 모니터를 장착하여 효율적인 작업이 가능합니다.
· G15/G25 시리즈 공통적용

리어 그랩바 혼 스위치

오버헤드가드 리어 레그 손잡이에 혼 스위치 장착하여 후진 시 후방 시야에 집중한 상태에서 편리하고 신속하게 혼 스위치 작동이 가능합니다. (옵션)
· G15/G25 시리즈 공통적용

한눈에 보이는 중앙집중식 계기판

다양한 경고등을 효과적으로 배치하여 차량의 상태를 한눈에 알 수 있습니다.

편리하고 안전한 승하차

기능성과 미적 감각이 조화된 승하차용 손잡이와 넓고 완전 개방된 스탭과 미끄럼 방지 구조는 운전석 승차 및 하차시의 편의와 안전을 보장합니다.

탈부착식 사이드 커버

공구 없이 사이드 커버를 쉽게 탈 장착 할 수 있어 정비와 점검이 편리합니다.
· G15/G25 시리즈 공통적용

틸트 실린더 커버

예상치 못한 충격으로 부터 틸트 실린더를 보호하며, 운전자의 발을 편하게 둘수 있는 공간을 제공합니다.
· G25S 시리즈 적용

4번째 레버 인터라킹

클램프 어태치먼트가 사용되는 곳에서 유용합니다. 무의식적으로 4번째 레버를 만져 화물 낙하 사고를 방지합니다.
· G25S 시리즈 적용

상기 이미지는 실제와 다를 수 있습니다.

편안함과 편리함의 쾌적한 운전공간

더욱 조용하고 진동을 최소화하여 상시 쾌적한 실내공간을 제공합니다.
또한 후방 카메라, 전자저울을 표준사양으로 채택하여
안전성과 편의성이 대폭 향상되었습니다.

* 캐빈사양시 후방카메라 채택됩니다.

G35/40/45S-7

상기 이미지는 실제와 다를 수 있습니다.

수많은 경험으로 탄생시킨 두산지게차 G45S-7시리즈

두산지게차 만의 풍부한 경험과 진보된 기술력이 집약된
비교할 수 없는 강력한 파워, 최고의 작업 성능, 우수한 연비
차량의 가치와 생산성을 높게 유지시켜주는 안정적인 서비스 제공 등
최고 품질의 조합을 G45S-7 시리즈를 통해 만나 보실 수 있습니다.

G50/60/70S-7

상기 이미지는 실제와 다를 수 있습니다.

뛰어난 작업성능과 탁월한 내구성

G70S-7은 수많은 현장 분석을 통해 태어난
가장 효율적이고, 합리적인 중형 지게차 입니다.
다양한 현장 Data를 기반으로 엔진 차량과 차량시스템을 세련되게 튜닝하여
뛰어난 작업성능과 합리적인 운영을 요구하는 작업현장에서
최고의 가치를 발휘합니다.

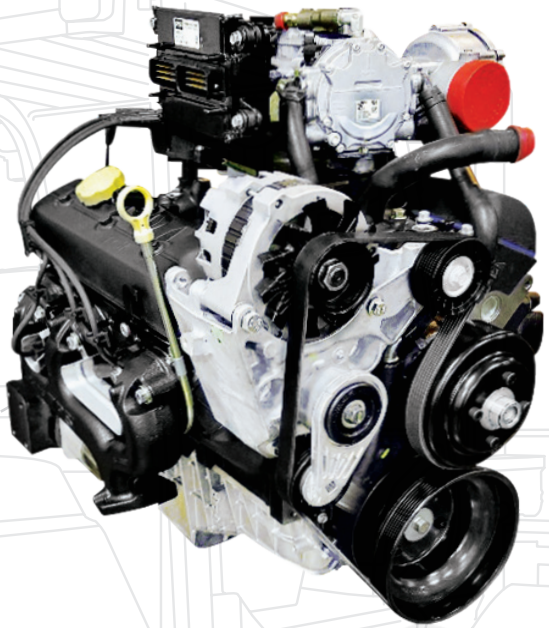

PSI 4.3L(70kW)

G70S-7

governor(調速機), 점화 타이밍 조절, 공연비 조절, 엔진 보호 등 핵심 기능을 도맡아서 처리하는 첨단 ECU의 제어를 통해 우월한 엔진 성능을 보장합니다.

· governor(調速機) : 기관의 회전속도를 일정한 값으로 유지하기 위해 사용 되는 제어장치를 말함.

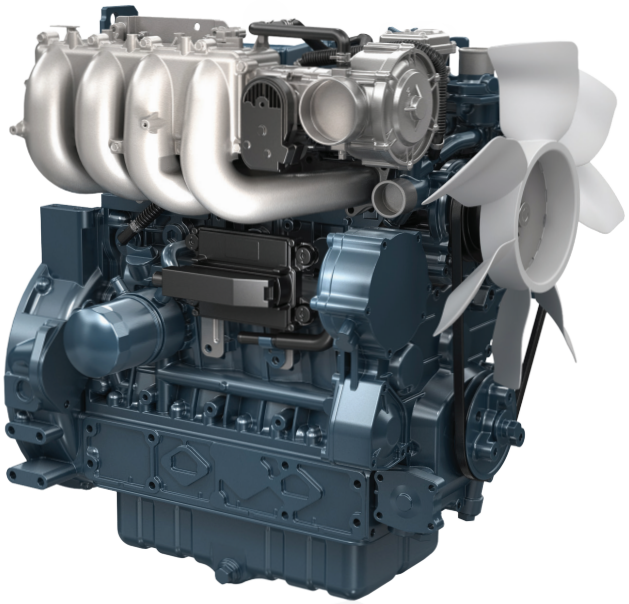

KUBOTA 3.8L (69kW)

G45S-7

컴팩트한 사이즈와는 달리 파워풀한 힘을 자랑하며, 산업용 엔진을 기반으로 하여 거친 환경에서도 사용할 수 있습니다.

뛰어난 **작업성능**과, 탁월한 **내구성**

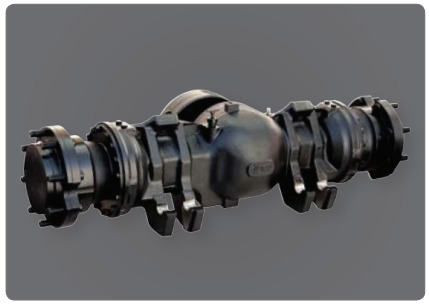

유성 기어 방식의 드라이브 액슬

U-JOINT 타입의 (미션과 드라이브 액슬 분리형) 드라이브 액슬은 동력 전달 효과가 뛰어나며 급격한 충격 하중도 무리 없이 흡수하여 내구성이 뛰어나며 정비가 쉽습니다.
· G45시리즈 적용

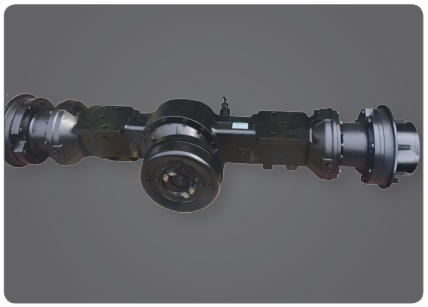

압도적인 내구성의 드라이브 액슬

대용량 디퍼런셜 기어 셋과 베어링을 장착하여 압도적인 내구성을 보여줍니다. 세련된 튜닝을 통해, 뛰어난 동력전달 효율과 부드러운 변속을 실현하였습니다.
· G70시리즈 적용

탁월한 제동력 부드럽고 안전한 브레이크

브레이크/인칭 페달의 답력을 최적화 하여, 편하고 부드럽게 밟을 수 있습니다. 장시간 작업 시에도 무릎이 편안하고 안정적인 브레이킹을 하실 수 있습니다.
· G45/G70시리즈 공통적용

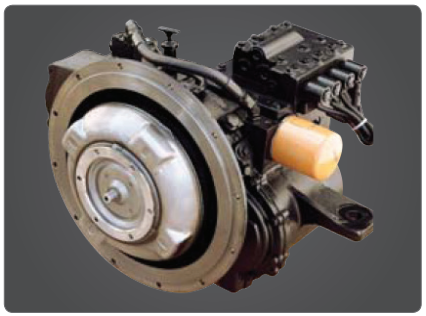

다이나믹한 주행 실현 파워 시프트형 트랜스미션

전 · 후진 2단 파워 시프트형 트랜스 밋션은 탁월한 방열 성능으로 임대 업종의 장거리 고속주행이나 좁은 공간에서의 장시간 물류 작업시에도 높은 내구특성을 갖습니다. 내부 기어로는 동력 전달 효율이 높고 소음 발생이 적은 헬리컬 기어가 적용되었습니다.
· G45/G70시리즈 공통적용

편리한 **운전공간,** 다양한 **안전사양**

시원하게 탁 트인 시야

두개의 대형 후사경과 포크 시인성을 고려하여 낮게 설계된 대쉬보드, 전방 사각지역을 최소화한 이형 단면 소재 헤드가드 설계로 넓고 시원하게 탁 트여 작업 효율이 좋습니다.
· G70시리즈 적용

ISO3691 유압 컨트롤밸브

운전자가 3초 이상 시트 이석 또는 엔진 정지 상태에서 작업기 레버를 동작하여도 마스트 상 하강, 전 후경, 어태치먼트가 작동하지 않는 ISO3691 기능을 적용하여 작업 안전성을 확보하였습니다.
· G45/G70시리즈 공통적용

Front center lower wiper cabin 적용

중앙하단으로 DOUBLE ARM Wiper 배치를 통한 상품성 개선과 성능 개선. 전면 Full size glass 적용으로 시야성 개선과 고급화 적용하였습니다.
· G45/G70시리즈 공통적용

무단 위치 제어의 조향 핸들

가스 스프링 방식의 무단 위치 제어 조향 칼럼은 간편하고 운전자의 체형에 맞게 핸들의 위치를 조정하여 편안한 자세로 장비 운행을 하실 수 있습니다.
· G45/G70시리즈 공통적용

풀서스펜션 시트 & ELR Type 안전벨트

인체공학적으로 설계된 안락한 풀서스펜션 시트와 착용 중에 편안하게 움직일 수 있고 필요할 땐 확실하게 잡아주는 최신식 ELR 안전벨트를 적용하였습니다.
· G45시리즈 적용

후방카메라&모니터 / 파노라믹 미러

후방이 한눈에 보이는 파노라믹 미러와 사각지역을 최소화하여 작업 안정성을 확보하는 후방카메라 & 모니터를 장착하여 효율적인 작업이 가능합니다.
· 캐빈사양시 장착(옵션)
· G45/G70시리즈 공통적용

LED 램프 적용 확대

전조등을 제외한 모든 램프에 LED를 적용하여 내구수명은 더 길어지고 야간 작업시의 안전성은 증대되었습니다.
· G70시리즈 적용

에어컨/히터 (옵션)

고급 컨덴서가 적용된 고성능 에어컨과 발열 성능이 탁월하고 풍향을 다양하게 조절할 수 있는 대용량 히터가 적용되어 쾌적한 작업이 가능합니다.
· G45시리즈 적용

편리한 12V 파워잭

휴대폰 충전 및 소형 전자기기를 사용할 수 있는 12V 파워잭이 설치되어 편리합니다.
· G45/G70 시리즈 공통 적용

리어 그랩바 혼 스위치 (옵션사양)

후진 중에 신속하게 혼을 울릴 수 있도록 오버 헤드 가드 리어 손잡이에 혼 스위치를 장착하여 작업 안전성을 높였습니다.
· G45시리즈 적용

틸트 실린더 커버

예상치 못한 충격으로 부터 틸트 실린더를 보호하며, 운전자의 발을 편하게 둘수 있는 공간을 제공합니다.
· G45S 시리즈 적용

한눈에 파악 가능한 계기판

여러가지 경고등의 가독성이 높아져, 차량 상태를 빠르고 쉽게 파악 가능합니다.
· G45시리즈 적용

쉽고 빠른 **점검**과 **정비,** 우수한 **서비스**

집중화된 전장 릴레이

휴즈 및 릴레이류 등의 전장부품을 집중화하여 보다 손 쉽고 편리하게 점검 및 정비가 가능합니다.
· G45시리즈 적용

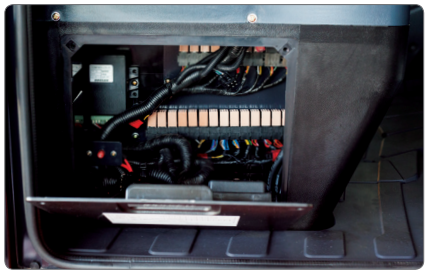

정비가 편리한 집중화된 전장 릴레이

전장 시스템의 각종 릴레이류를 한 곳에 집중 배치하여 보다 편리하고 수월한 정비가 가능합니다. 또한 외부 이물질로부터 오염이 최소화 되도록 전장 박스 구조로 설계하여 오작동 방지 및 내구 수명을 최대한 연장시켜 줍니다.
· G70시리즈 적용

엔진 후드 가스실린더 잠금 장치

엔진 후드 open 차량 점검시 후드 자연 침하 방지로 안전한 상태에서 차량 점검 가능합니다.
* 엔진룸 개선. Wiring harness를 엔진 하부에 routing 배치 함. (접근성/시인성 개선)
· G45시리즈 적용

탈부착식 사이드 커버

공구없이 사이드 커버 탈 부착이 가능하여 손쉽고 편리하게 부품 점검 및 정비가 가능합니다.
· G45시리즈 적용

새로워진 에어 클리너

이중 에어클리너의 용량 증대로 7시리즈 차량이 고장없이 오랫동안 튼튼하도록 유지하게 합니다.
· G45S시리즈 적용

서비스 비용 절감

엔진 오일 및 필터 교체 주기 증대 (500시간)로 서비스 비용이 절감됩니다.
· G45시리즈 적용

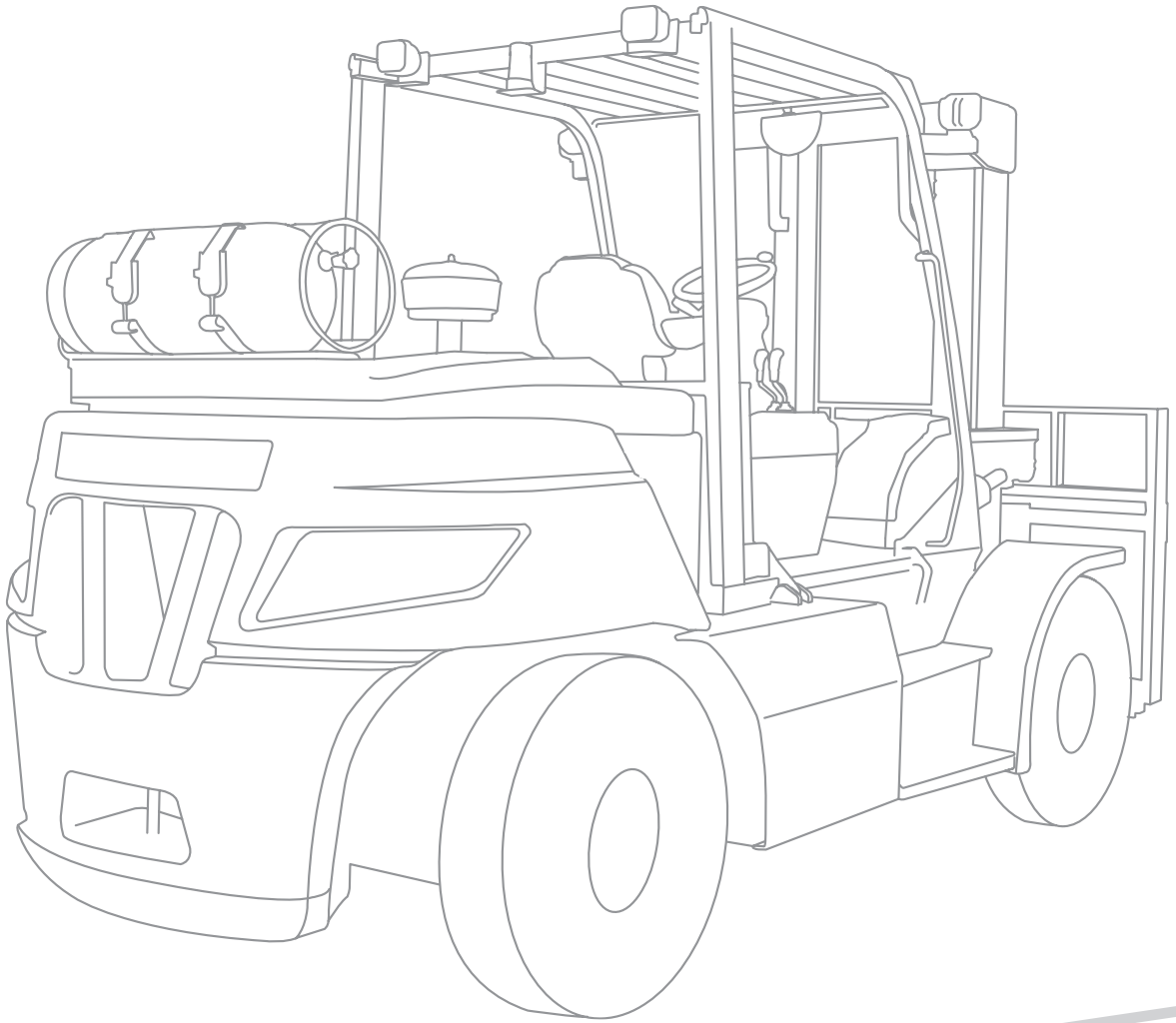

TECHNICAL SPECIFICATIONS

G15/18S-5
G20/25/30/33S-7
G35/40/45S-7
G50/60/70S-7

G15/18S-5
차량제원

	1	제조사			DOOSAN	
	2	모 델			G15S-5	G18S-5
차량사양	3	용량	정격하중 중심에서	kg	1,500	1,750
	4	하중중심	거리	mm	500	
	5	동력의 종류	전기, 디젤, 가솔린, LPG		LPG	
	6	운전석 유형	기립형, 착석형		좌승식	
	7	타이어 종류	C = 쿠션, P = 공기식		P	
	8	휠 (X = 구동)	수량, 전/후		2/2	
일반제원	9	표준 마스트, 포크 캐리지 적용시	인양 높이	mm	3,000	
	10		자유인상 높이	mm	135	
	11		ISO 등급		CLASS II	
	12	포크	두께 X 넓이 X 길이	mm	35x100x900	
		포크벌림폭	최소 X 최대	mm	240x905	
	13	경사각도	전경/후경	도	6/10	
	14	차체제원	전장(포크전면까지)	mm	2,170	2,215
	15		전폭	mm	1,070	
	16		마스트 하강시 전고	mm	2,035	
	17		마스트 상승시 전고(W/LBR)	mm	4,055	
	18		헤드가드높이	mm	2,170	
	19		시트높이	mm	1,005	
	20	선회반경		mm	1,977	2,022
	21	LMC	전륜중심에서 포크전면까지	mm	394	
	22	최소 직각 적부 통로폭	(하물의 길이 합산)	mm	2,360	2,398
	22a	교차 통로폭		mm	1,720	1,750
성 능	23	속도	주행: 부하/무부하	km/h	18/19	
	24		상승: 부하/무부하	mm/s	600/650	
	25		하강: 부하/무부하	mm/s	500/450	
	26	견인력	1.6 km/h 부하시	kg	1,430	1,420
	27	등판능력	1.6 km/h 부하시	%(도)	35.5(19.5)	31(17.2)
자 중	28	총중량	무부하	kg	2,800	3,010
	29	축하중	부하시: 전륜/후륜	kg	3,775/525	4,140/620
	30		무부하시: 전륜/후륜	kg	1,320/1,485	1,270/1,740
차체제원	31	타이어	수량: 전륜/후륜		2/2	2/2
	32		전륜 사이즈		6.50x10-12PR	
	33		후륜 사이즈		5.00x8-10PR	
	34	축간	거리	mm	1,400	
	35	윤간거리	전륜	mm	890	
			후륜	mm	910	
	36	지상고	부하시 차량중심	mm	150	
	37		부하시 최저점	mm	120	
	38	브레이크	서비스		foot/유압식	
	39		주차		hand/기계식	
파워트레인	40	배터리	전압 / 전류-시간	V-AH	12/45	
	41	엔진	제조자/모델		현대자동차/G424I	
	42		정격출력	ps/rpm	46.5/1,600	
	43		최대 토오크	kgm/rpm	15.1/1,600	
	44		사이클/기통수/배기량	cc	4/4/2,359	
	45		연료탱크용량		15kg	
	46	트랜스밋숀	형식		POWER SHIFT	
	47		변속단수, 전진/후진		1/1	
	48	최대유압	시스템/어태치	bar	216/140	216/140

G15/18S-5

외형도

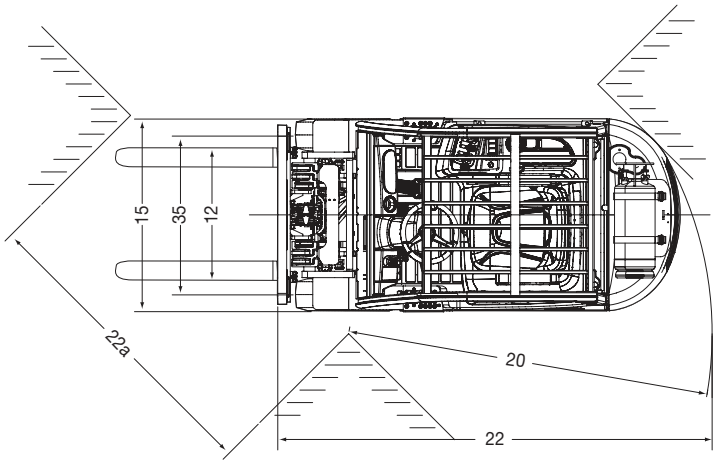

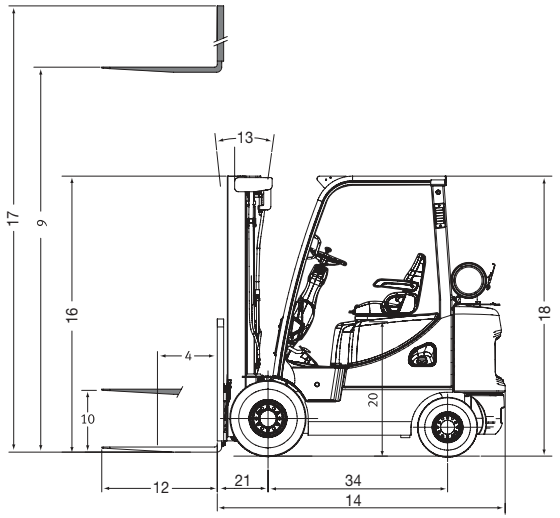

하중곡선

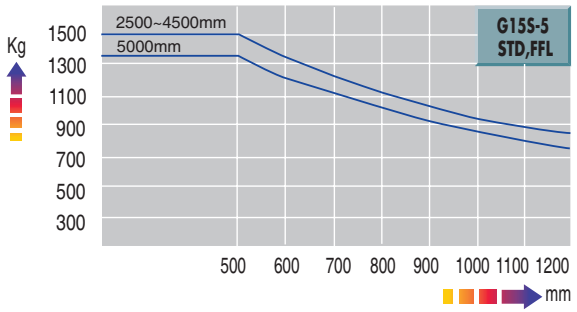

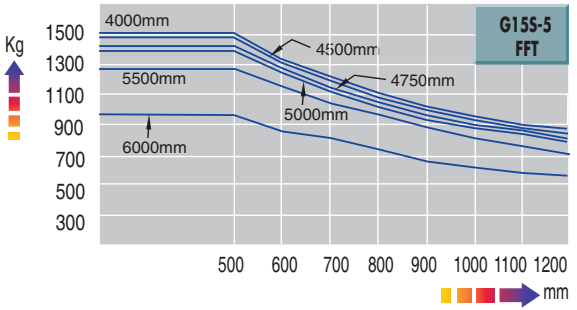

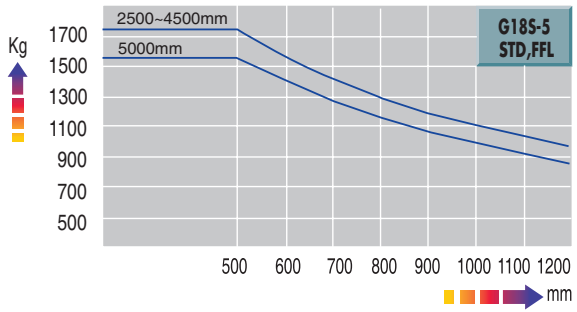

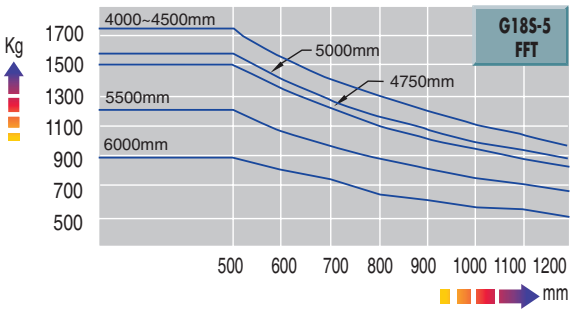

G15/18S-5

마스트 사양

MODEL	MAST 종류	최대 양고 (mm)	전고 (mm)	최대높이 (mm)		자유인상높이 (mm)		틸트각도 (도)		들어올림능력(kg)		자중 (kg)	
				W/LBR	WO/LBR	W/LBR	WO/LBR	전경/후경	전경/후경			G15S-5	G18S-5
G15S-5 G18S-5	STD	2,000	1,535	3,055	2,605	135	135	6/8	6/8	1,500	1,750		
		3,000	2,035	4,055	3,605	135	135	6/8	6/8	1,500	1,750	2,800	3,010
		3,300	2,185	4,355	3,905	135	135	6/8	6/8	1,500	1,750	2,820	3,030
		3,500	2,285	4,555	4,105	135	135	6/8	6/8	1,500	1,750	2,834	3,044
		3,700	2,385	4,755	4,305	135	135	6/8	6/8	1,500	1,750	2,848	3,058
		4,000	2,585	5,055	4,605	135	135	6/8	6/8	1,500	1,750	2,908	3,118
		4,500	2,835	5,555	5,105	135	135	6/8	6/8	1,500	1,750	2,942	3,152
	FFL	2,700	1,885	3,755	3,335	880	1,300	6/8	6/8	1,500	1,750	2,828	3,038
		3,000	2,035	4,055	3,635	1,030	1,450	6/8	6/8	1,500	1,750	2,848	3,059
		3,300	2,185	4,355	3,935	1,180	1,600	6/8	6/8	1,500	1,750	2,870	3,080
	FFT	4,000	1,915	5,055	4,635	910	1,330	6/8	6/8	1,500	1,750	2,980	3,190
		4,500	2,080	5,555	5,135	1,075	1,495	6/8	6/8	1,475	1,750	3,015	3,225
		4,750	2,165	5,805	5,385	1,160	1,580	6/8	6/8	1,425	1,500	3,042	3,252
		5,000	2,280	6,055	5,635	1,275	1,695	6/5	6/5	1,400	1,575	3,056	3,266
		5,500	2,515	6,555	6,135	1,510	1,930	6/5	6/5	1,275	1,200	3,141	3,351
		6,000	2,680	7,055	6,635	1,675	2,095	6/5	6/5	975	900	-	-
		6,500	2,850	7,555	7,135	1,845	2,265	6/5	-	750	675	-	-

G20/25/30/33S-7

차량제원

	1	제조사			DOOSAN			
	2	모 델			G20S-7	G25S-7	G30S-7	G33S-7
차량사양	3	용량	정격하중 중심에서	kg	2,000	2,500	3,000	3,250
	4	하중중심	거리	mm	500	500	500	500
	5	동력의 종류	전기, 디젤, 가솔린, LPG		LPG	LPG	LPG	LPG
	6	운전석 유형	기립형, 착석형		착석형	착석형	착석형	착석형
	7	타이어 종류	C=쿠션, P=공기압		P	P	P	P
	8	휠	수량, 전/후		2/2	2/2	2/2	2/2
일반제원	9	STD 인상 2단 마스트 포크 캐리지	최대인상 높이	mm	3,230	3,230	3,230	3,230
	10		자유인상 높이	mm	152	152	152	152
	11		ISO 등급		CLASS II	CLASS II	CLASS III	CLASS III
	12	포 크	두께 X 폭 X 길이	mm	45x100x1000	45x100x1000	45x125x1050	45x125x1050
	13	마스트의 경사	전경/후경	deg	6/10	6/10	6/10	6/10
	14	전체 치수	포크면까지 길이	mm	2,530	2,595	2,700	2,730
	15		폭	mm	1,170	1,170	1,197	1,197
	16		마스트 하강상태 높이	mm	2,175	2,175	2,165	2,165
	17		마스트 연장상태 높이	mm	4,490	4,490	4,490	4,490
	18		상단 오버헤드 가드쪽으로	mm	2,183	2,183	2,183	2,183
	19	최소 바깥쪽 선회반경		mm	2,220	2,265	2,365	2,395
	20	로드모멘트콘스탄트		mm	480	480	485	485

외형도

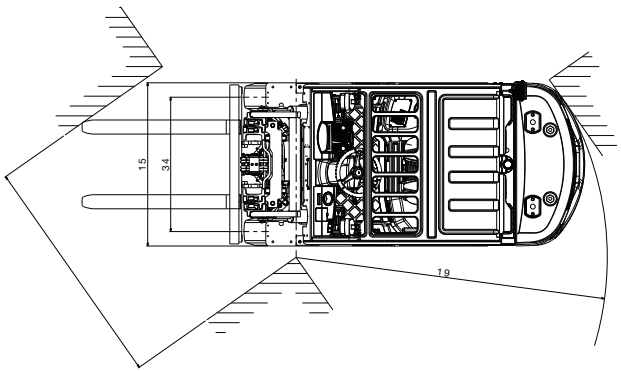

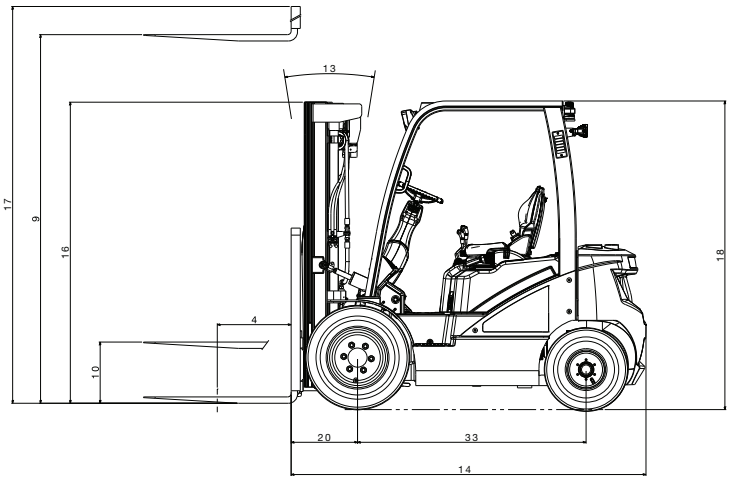

G20/25/30/33S-7

차량제원

제조사					DOOSAN			
모 델					G20S-7	G25S-7	G30S-7	G33S-7
성 능	21	속도	주행, 하중/무하중	km/h	19/20	19/20	18/19	18/19
	22		인상, 하중/무하중	mm/s	550/570	540/570	520/570	540/590
	23		하강, 하중/무하중	mm/s	510/460	510/460	510/460	510/460
	24	견인력	하중상태(at 1.6km/h)	kg	1770	1810	1830	1820
	25	등판능력	하중상태(at 1.6km/h)	%(°)	33.6(18.6)	29.3(16.3)	26 (14.6)	24.2(13.6)
중 량	26	총중량	무하중 상태	kg	3585	3965	4390	4565
	27	축하중	하중 상태, 전/후	kg	4925/660	5645/820	6485/905	6835/980
	28		무하중 상태, 전/후	kg	1720/1865	1640/2325	1745/2645	1700/2865
샤 시	29	타이어	수량, 전/후		2/2	2/2	2/2	2/2
	30		사이즈, 전 단일		7.00x15-12	7.00x15-12	8.15x15-12	8.15x15-12
	31		이중 (옵션)		7.00x15-12(X2)	7.00x15-12(X2)	8.15x15-12(X2)	8.15x15-12(X2)
	32		사이즈, 후		6.50x10-10	6.50x10-10	6.50x10-10	6.50x10-10
	33	축간거리		mm	1,625	1,625	1,700	1,700
	34	윤간거리	전/후	mm	975/1,000	975/1,000	982/1,000	982/1,000
	35	최저지상고	하중 상태, 최저점 기준	mm	115	115	105	105
	36		하중 상태, 축간거리 중심 기준	mm	143	143	143	143
	37	브레이크	상용		FOOT/유압식	FOOT/유압식	FOOT/유압식	FOOT/유압식
	38		주차		HAND/기계식	HAND/기계식	HAND/기계식	HAND/기계식
파워트레인	39	배터리	전압/암페어-시간	V/AH	12/50	12/50	12/50	12/50
	40	엔진	제조사/엔진		HMC/HMC2.4	HMC/HMC2.4	HMC/HMC2.4	HMC/HMC2.4
	41		정격 출력 RPM	min-1	2600	2600	2600	2600
	42		엔진 정격 출력	ps(kW)	61.7(45.4)	61.7(45.4)	61.7(45.4)	61.7(45.4)
	43		최대 토크/RPM	kgf · m(rpm)	18.3/2000	18.3/2000	18.3/2000	18.3/2000
	44		사이클/실린더/배기량	-/-/cc	4/4/2359	4/4/2359	4/4/2359	4/4/2359
	45	변속기	형식		POWER SHIFT	POWER SHIFT	POWER SHIFT	POWER SHIFT
	46		변속단수(전진/후진)		1/1	1/1	1/1	1/1
	47	운영 압력	시스템/부속 장비	bar	156	156	156	156

하중곡선

G20S-7 STD,FFL

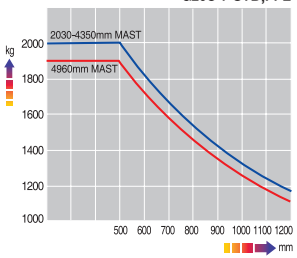

G25S-7 STD,FFL

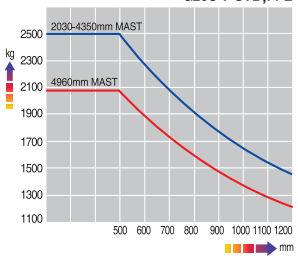

G30S-7 STD,FFL

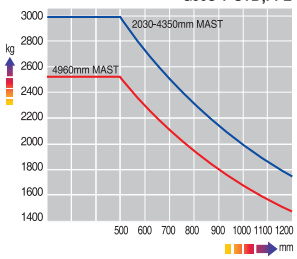

G33S-7 STD,FFL

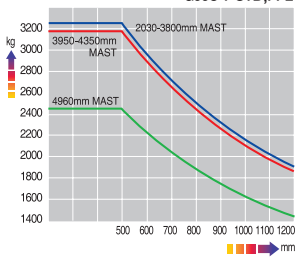

FFT

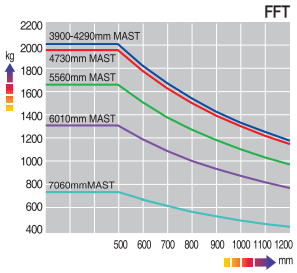

G25S-7 FFT

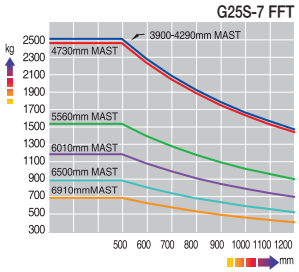

G30S-7 FFT

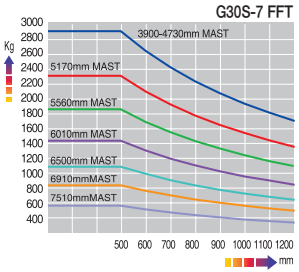

G33S-7 FFT

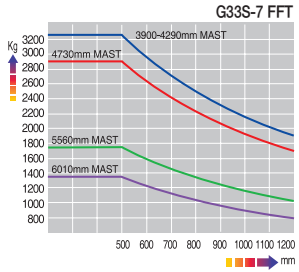

G20/25/30/33S-7

마스트 사양

MODEL	MAST 종류	최대 양고(mm)	전 고 (mm)	최대높이 (mm)	자유인상높이(mm)	틸트각도 (도)				들어올림능력(kg)	
						단륜		복륜		단륜	복륜
						전경	후경	전경	후경	LC500 mm	LC500 mm
G20S-7	STD	2,030	1,575	3,290	147	6	10	6	10	2,000	2,000
		2,580	1,850	3,840	147	6	10	6	10	2,000	2,000
		2,950	2,035	4,210	147	6	10	6	10	2,000	2,000
		3,230	2,175	4,490	147	6	10	6	10	2,000	2,000
		3,500	2,425	4,765	147	6	10	6	10	2,000	2,000
		3,800	2,575	5,065	147	6	10	6	10	2,000	2,000
		3,950	2,650	5,215	147	6	10	6	10	2,000	2,000
		4,350	2,850	5,615	147	6	10	6	10	2,000	2,000
		4,960	3,150	6,215	147	6	5	6	10	1,900	1,925
	FFL	2,580	1,850	3,840	645	6	10	6	10	2,000	2,000
		2,950	2,035	4,210	830	6	10	6	10	2,000	2,000
		3,230	2,175	4,490	970	6	10	6	10	2,000	2,000
		3,600	2,425	4,865	1220	6	10	6	10	2,000	2,000
	FFT	3,900	1,900	5,165	695	6	8	6	8	2,000	2,000
		4,290	2,035	5,570	830	6	8	6	8	2,000	2,000
		4,730	2,175	5,990	970	6	8	6	8	1,950	1,950
		5,560	2,525	6,815	1,320	6	3	6	8	1,650	1,825
		6,010	2,675	7,265	1,470	6	3	6	8	1,300	1,750
		6,500	2,915	7,760	1,710	6	3	6	8	975	1,675
G25S-7	STD	2,030	1,575	3,290	147	6	10	6	10	2,500	2,500
		2,580	1,850	3,840	147	6	10	6	10	2,500	2,500
		2,950	2,035	4,210	147	6	10	6	10	2,500	2,500
		3,230	2,175	4,490	147	6	10	6	10	2,500	2,500
		3,500	2,425	4,765	147	6	10	6	10	2,500	2,500
		3,800	2,575	5,065	147	6	10	6	10	2,500	2,500
		3,950	2,650	5,215	147	6	10	6	10	2,500	2,500
		4,350	2,850	5,615	147	6	5	6	10	2,500	2,500
		4,960	3,150	6,215	147	6	3	6	10	2,075	2,450
	FFL	2,580	1,850	3,840	645	6	10	6	10	2,500	2,500
		2,950	2,035	4,210	830	6	10	6	10	2,500	2,500
		3,230	2,175	4,490	970	6	10	6	10	2,500	2,500
		3,600	2,425	4,865	1,220	6	10	6	10	2,500	2,500
	FFT	3,900	1,900	5,165	695	6	8	6	8	2,500	2,500
		4,290	2,035	5,570	830	6	5	6	8	2,500	2,500
		4,730	2,175	5,990	970	6	3	6	8	2,450	2,500
		5,560	2,525	9,815	1,320	6	3	6	8	1,525	2,325
		6,010	2,675	7,265	1,470	6	3	6	8	1,175	2,250
		6,500	2,915	7,760	1,710	6	3	6	4	875	2,150

G20/25/30/33S-7

마스트 사양

MODEL	MAST 종류	최대 양고(mm)	전 고 (mm)	최대높이 (mm)	자유인상높이(mm)	틸트각도 (도)				들어올림능력(kg)	
						단륜		복륜		단륜	복륜
						전경	후경	전경	후경	LC500 mm	LC500 mm
G30S-7	STD	2,030	1,565	3,290	152	6	10	6	10	3,000	3,000
		2,580	1,840	3,840	152	6	10	6	10	3,000	3,000
		2,950	2,025	4,210	152	6	10	6	10	3,000	3,000
		3,230	2,165	4,490	152	6	10	6	10	3,000	3,000
		3,500	2,415	4,765	152	6	10	6	10	3,000	3,000
		3,800	2,565	5,065	152	6	10	6	10	3,000	3,000
		3,950	2,640	5,215	152	6	10	6	10	3,000	3,000
		4,350	2,840	5,615	152	6	5	6	10	3,000	3,000
		4,960	3,140	6,215	152	6	3	6	10	2,525	2,900
	FFL	2,580	1,840	3,840	640	6	10	6	10	3,000	3,000
		2,950	2,025	4,210	825	6	10	6	10	3,000	3,000
		3,230	2,165	4,490	965	6	10	6	10	3,000	3,000
		3,600	2,415	4,865	1,215	6	10	6	10	3,000	3,000
	FFT	3,900	1,890	5,165	690	6	8	6	8	2,900	2,900
		4,290	2,025	5,570	825	6	8	6	8	2,900	2,900
		4,730	2,165	5,990	965	6	3	6	8	2,900	2,900
		5,560	2,515	6,815	1,315	6	3	6	8	1,850	2,750
		6,010	2,665	7,265	1,465	6	3	6	5	1,425	2,675
G33S-7	STD	2,030	1,565	3,290	152	6	10	6	10	3,250	3,250
		2,580	1,840	3,840	152	6	10	6	10	3,250	3,250
		2,950	2,025	4,210	152	6	10	6	10	3,250	3,250
		3,230	2,165	4,490	152	6	10	6	10	3,250	3,250
		3,500	2,415	4,765	152	6	10	6	10	3,250	3,250
		3,800	2,565	5,065	152	6	10	6	10	3,250	3,250
		3,950	2,640	5,215	152	6	10	6	10	3,175	3,250
		4,350	2,840	5,615	152	6	5	6	10	3,175	3,250
		4,960	3,140	6,215	152	6	3	6	10	2,450	3,125
	FFL	2,580	1,840	3,840	640	6	10	6	10	3,250	3,250
		2,950	2,025	4,210	825	6	10	6	10	3,250	3,250
		3,230	2,165	4,490	965	6	10	6	10	3,250	3,250
		3,600	2,415	4,865	1,215	6	10	6	10	3,250	3,250
	FFT	3,900	1,890	5,165	690	6	8	6	8	3,250	3,250
		4,290	2,025	5,570	825	6	5	6	8	3,250	3,250
		4,730	2,165	5,990	965	6	3	6	8	2,900	3,175
		5,560	2,515	6,815	1,315	6	3	6	8	1,750	2,975
		6,010	2,665	7,265	1,465	6	3	6	5	1,350	2,875

G35/40/45S-7

마스트 사양

MODEL	MAST 종류	최대 양고(mm)	전 고 (mm)	최대높이 (mm)	자유인상높이(mm)	틸트각도 (도)				들어올림능력(kg)	
						단륜		복륜		단륜	복륜
						전경	후경	전경	후경	LC600 mm	LC600 mm
G35S-7	STD	3,000	2,225	4,265	160	8	10	8	10	3,655	3,655
		3,300	2,375	4,565	160	8	10	8	10	3,655	3,655
		3,650	2,550	4,915	160	8	10	8	10	3,655	3,655
		4,000	2,875	5,265	160	8	10	8	10	3,655	3,655
		4,250	3,000	5,515	160	8	10	8	10	3,655	3,655
		4,850	3,450	6,115	160	8	8	8	10	3,520	3,545
	FFL	3,000	2,205	4,250	1,005	8	10	8	10	3,660	3,660
	FFT	4,000	2,090	5,265	890	8	8	8	8	3,645	3,670
		4,250	2,175	5,530	975	8	8	8	8	3,575	3,625
		4,700	2,325	5,980	1,125	8	8	8	8	3,465	3,485
		5,150	2,475	6,430	1,275	8	5	8	8	3,350	3,370
		5,600	2,625	6,880	1,425	8	3	8	8	3,235	3,255
		6,050	2,775	7,330	1,575	8	3	8	5	2,820	3,165
G40S-7	STD	3,000	2,230	4,270	160	8	10	8	10	4,115	4,115
		3,300	2,380	4,570	160	8	10	8	10	4,115	4,115
		3,650	2,555	4,920	160	8	10	8	10	4,115	4,115
		4,000	2,880	5,270	160	8	10	8	10	4,115	4,115
		4,250	3,005	5,520	160	8	10	8	10	4,115	4,115
		4,850	3,455	6,120	160	8	8	8	10	4,025	4,045
	FFL	3,000	2,210	4,255	1,010	8	10	8	10	4,115	4,115
	FFT	4,000	2,090	5,270	890	8	8	8	8	4,125	4,125
		4,250	2,180	5,535	980	8	8	8	8	4,105	4,125
		4,700	2,330	5,985	1,130	8	8	8	8	3,965	3,990
		5,150	2,480	6,435	1,280	8	5	8	5	3,830	3,875
		5,600	2,630	6,885	1,430	8	3	8	3	3,715	3,740
		6,050	2,780	7,335	1,580	8	3	8	3	3,485	3,625
G45S-7	STD	3,000	2,230	4,420	160	8	10	8	10	4,570	4,570
		3,300	2,380	4,720	160	8	10	8	10	4,570	4,570
		3,650	2,555	5,070	160	8	10	8	10	4,570	4,570
		4,000	2,880	5,420	160	8	10	8	10	4,570	4,570
		4,250	3,005	5,670	160	8	10	8	10	4,570	4,570
		4,850	3,455	6,270	160	8	5	8	10	4,480	4,525
	FFL	3,000	2,210	4,400	860	8	10	8	10	4,575	4,575
	FFT	4,000	2,090	5,415	740	8	8	8	8	4,585	4,585
		4,250	2,180	5,680	830	8	8	8	8	4,565	4,585
		4,700	2,330	6,130	980	8	8	8	8	4,400	4,450
		5,150	2,480	6,580	1,130	8	3	8	8	4,265	4,310
		5,600	2,630	7,030	1,280	8	3	8	5	4,125	4,175
		6,050	2,780	7,480	1,430	8	3	8	3	3,280	3,690

G35/40/45S-7
차량제원

	01	제조사			DOOSAN		
	02	모 델			G35S-7	G40S-7	G45S-7
차량사양	03	용량	정격하중 중심에서	kg	3,500	4,000	4,500
	04	하중중심	거리	mm	600	600	600
	05	동력의 종류	전기, 디젤, 가솔린, LPG		LPG	LPG	LPG
	06	운전석 유형	기립형, 착석형		착석형	착석형	착석형
	07	타이어 종류	C=쿠션, P=공기압		P	P	P
	08	휠 (X = 피동)	수량, 전/후		2/2	4/2	4/2
일반제원	09	STD 인상	최대인상 높이	mm	3,000	3,000	3,000
	10	2단 마스트	자유인상	mm	160	160	160
	11	포크 캐리지	ISO 등급		Class Ⅲ	Class Ⅲ	Class Ⅳ
	12	포크	두께 X 폭 X 길이	mm	50x150x1050	50x150x1050	50x150x1200
	13	마스트의 경사	전경/후경	deg	8/10	8/10	8/10
	14	전체 치수	포크면까지 길이	mm	3,115	3,165	3,280
	15		폭	mm	1,370	1,455	1,455
	16		마스트 하강상태 높이	mm	2,225	2,230	2,230
	17		마스트 연장상태 높이	mm	4,265	4,270	4,420
	18		상단 오버헤드 가드쪽으로	mm	2,225	2,230	2,230
	19	최소 바깥쪽 선회반경		mm	2,782	2,832	2,877
	20	로드모멘트콘스탄트		mm	561	561	561
성 능	21	속도	주행, 하중/무하중	km/h	20/21	19.5/20.5	19.5/20.5
	22		인상, 하중/무하중	mm/s	500/540	500/540	500/540
	23		하강, 하중/무하중	mm/s	480/450	480/450	480/450
	24	견인력	하중상태, (at 1.6km/h)	kg	29,890	29,890	29,890
	25	등판능력	하중상태, (at 1.6km/h)	%(°)	34.7 (19.1)	30.7 (17.1)	28.2 (15.7)
중 량	26	총중량	무하중 상태	kg	5,790	6,180	6,550
	27	축하중	하중 상태, 전/후	kg	8,215/1,075	8,980/1,200	9,800/1,250
	28		무하중 상태, 전/후	kg	2,685/3,105	2,660/3,520	2,810/3,740
샤 시	29	타이어	수량, 전/후		2/2	4/2	4/2
	30		사이즈, 전 단일		8.25x15-14	300x15-18PR	300x15-18PR
	31		이중(옵션)		7.50x16-12PR	7.50x16-12PR	7.50x16-12PR
	32		사이즈, 후		7.00x12-12	7.00x12-12	7.00x12-12
	33	축간거리		mm	2,000	2,000	2,000
	34	윤간거리	전/후	mm	1,138/1,115	1,153/1,115	1,153/1,115
	35	최저 지상고	하중 상태, 최저점 기준	mm	150	160	160
	36		하중 상태, 축간거리 중심 기준	mm	205	205	205
	37	브레이크	상용		FOOT/유압식	FOOT/유압식	FOOT/유압식
	38		주차		HAND/기계식	HAND/기계식	HAND/기계식
구동 장치	39	배터리	전압 / 암페어-시간	V/AH	12/75	12/75	12/75
	40	엔진	제조자/모델		Kubota/WG3,800	Kubota/WG3,800	Kubota/WG3,800
	41		정격출력(rpm에서)	Kw(hp)/rpm	69(92.6)/2,500	69(92.6)/2,500	69(92.6)/2,500
	42		최대토크	N-m/rpm	290/2,500	290/2,500	290/2,500
	43		사이클/실린더/배기량	cc	4/4/3,769	4/4/3,769	4/4/3,769
	44	변속기	형식		파워 시프트	파워 시프트	파워 시프트
	45		변속단수, 전진/후진		2/2	2/2	2/2
	46	운영 압력	시스템/부속 장비	bar	140	140	140

G35/40/45S-7
외형도

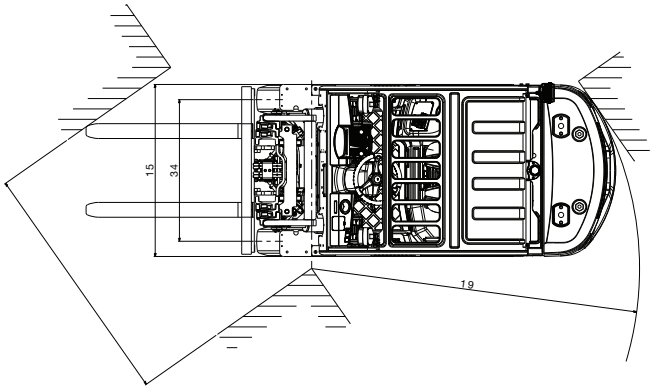

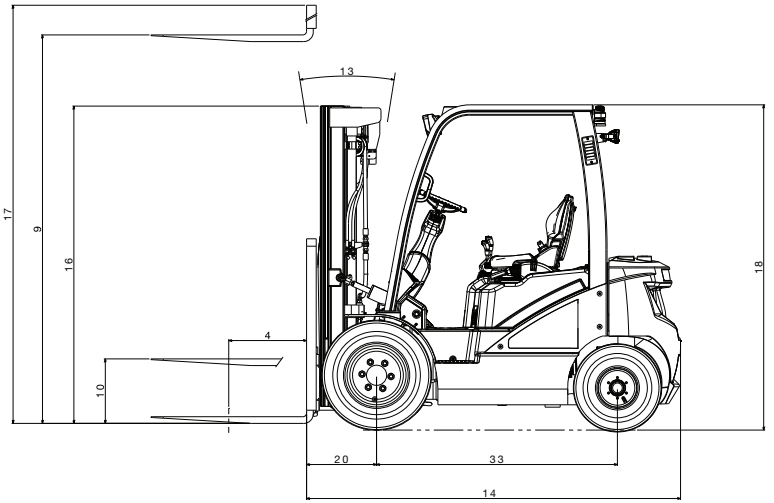

하중곡선

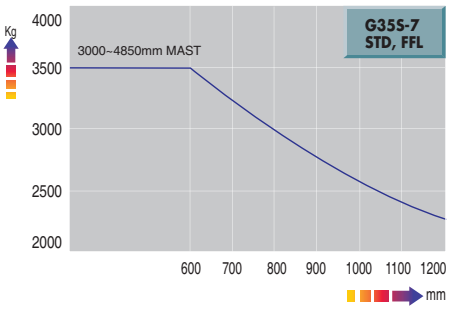

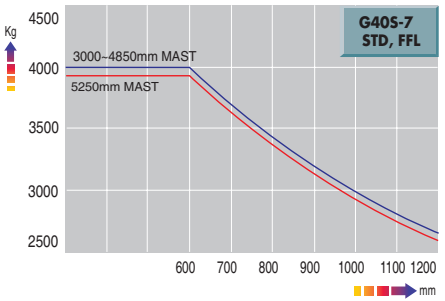

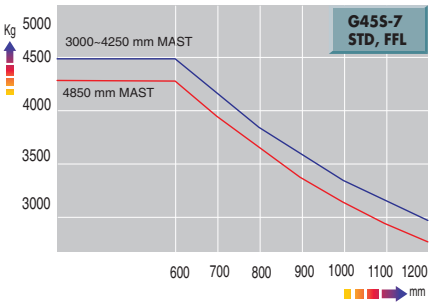

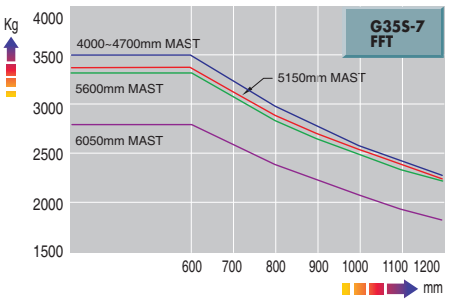

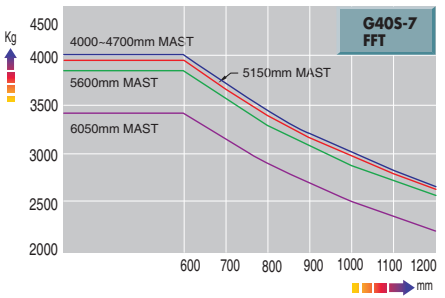

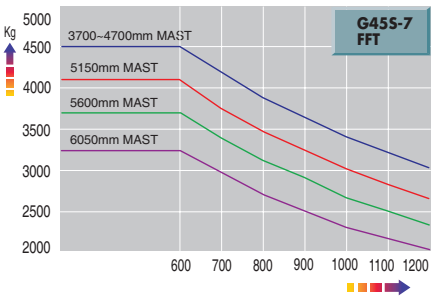

G50/60/70S-7
차량제원

▶ G50/60/70S-7 2단 (Non Certi. PSI 4.3L)

특 성	1	제조사			DOOSAN		
	2	모 델			G50S-7	G60S-7	G70S-7
	3	용량	정격하중 중심에서	kg	5,000	6,000	7,000
	4	하중중심	거리	mm	600	600	600
	5	동력의 종류	전기, 디젤, 가솔린, LPG		LPG	LPG	LPG
	6	운전석 유형	기립형, 착석형		rider-seated	rider-seated	rider-seated
	7	타이어 종류	C = 쿠션, P = 공기식		P	P	P
	8	휠 (X = 피동)	수량, 전/후		4/2	4/2	4/2
치 수	9	STD 인상	정격하중 최대인상 높이	mm	3,000	3,000	3,000
	10	2단 마스트	자유인상	mm	205	205	205
	11	포크	두께 X 폭 X 길이	mm	60x150x1,200	60x180x1,200	60x180x1,200
	12		포크간격 (최대 X 최소)	mm	350x2,032	410x2,032	410x2,032
	13	마스트의 경사	전경/후경	deg	15/10	15/10	15/10
	14	전체 치수	포크면까지 길이	mm	3,557	3,618	3,697
	15		폭	mm	2,156	2,156	2,156
	16		마스트 하강시 높이	mm	2,500	2,500	2,500
	17		마스트 연장시 높이	mm	4,275	4,275	4,275
	18		오버헤드가드 높이	mm	2,468	2,468	2,468
	19		캐빈 높이	mm	2,535	2,535	2,535
	20		시트 높이	mm	1,455	1,455	1,455
	21	최소 바깥쪽 선회반경		mm	3,350	3,380	3,430
	22	로드모멘트콘스탄트		mm	632	632	632
성 능	23	속도	주행, 하중/무하중	km/h	22.8/ 23.7	22.6/ 23.7	22.5/ 23.4
	24		인상, 하중/무하중	mm/s	380/410	380/410	380/410
	25		하강, 하중/무하중	mm/s	490/460	490/460	490/460
	26	견인력	하중상태 (스톨)	kg	5,503	5,489	5,477
	27		하중상태 (1.6 km/h)	kg	4,315	4,262	4,236
	28	등판능력	하중상태	%	34.9	30	26.5
중 량	29	총중량	무하중 상태	kg	8,050	8,745	9,425
	30	축하중	하중 상태, 전/후	kg	11,105/2,010	13,280/1,530	14,615/1,875
	31		무하중 상태, 전/후	kg	3,400/4,650	4,040/4,705	3,835/5,590
샤 시	32	타이어	수량, 전/후		4/2	4/2	4/2
	33		사이즈, 전륜, 복륜		8.25x15-14PR	8.25x15-14PR	8.25x15-14PR
	34		사이즈, 후		8.25x15-14PR	8.25x15-14PR	8.25x15-14PR
	35	축간거리		mm	2,300	2,300	2,300
	36	윤간거리	전/후	mm	1,584/1,550	1,584/1,550	1,584/1,550
	37	최저 지상고	하중 상태, 최저점 기준	mm	176	176	176
	38		하중 상태, 축간거리 중심 기준	mm	205	205	205
	39	브레이크	상용 브레이크		foot/hydraulic	foot/hydraulic	foot/hydraulic
	40		주차 브레이크		hand/mechanical	hand/mechanical	hand/mechanical
구동 장치	41	배터리	전압 / 용량	v/ah	12/75	12/75	12/75
	42	엔진	제조자/모델		PSI 4.3L(NON Certi)	PSI 4.3L(NON Certi)	PSI 4.3L(NON Certi)
	43		정격출력(rpm)	Kw(hp)/rpm	70(93.8)/2,500	70(93.8)/2,500	70(93.8)/2,500
	44		최대토크	N-m(lb·ft)/rpm	283.9(209.4)/1,800	283.9(209.4)/1,800	283.9(209.4)/1,800
	45		사이클/실린더/배기량	cc	4/6/4,294	4/6/4,294	4/6/4,294
	46	변속기	형식		Power Shift	Power Shift	Power Shift
	47		변속단수, 전진/후진		2/2	2/2	2/2

G50/60/70S-7
외형도

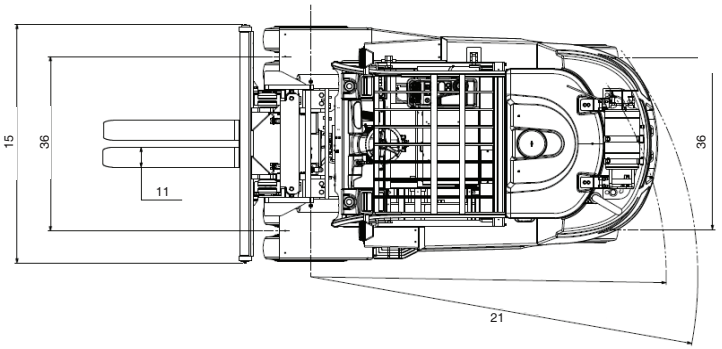

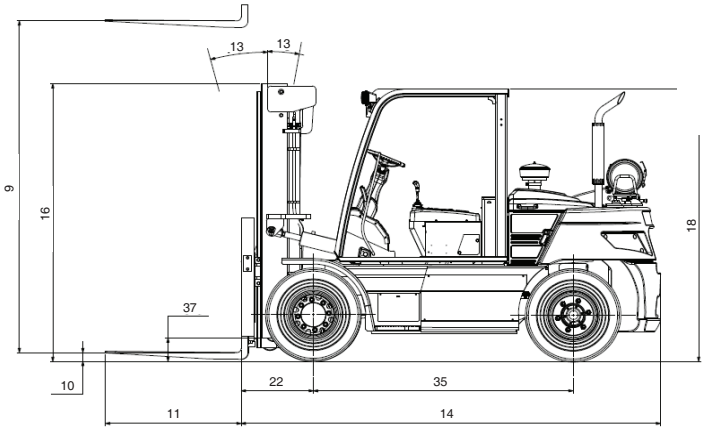

하중곡선

G50S-7 STD

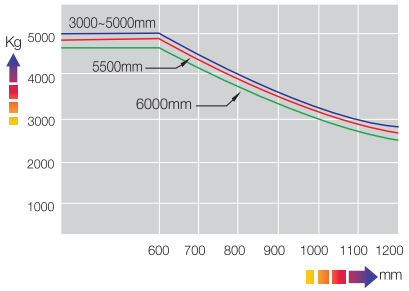

G60S-7 STD

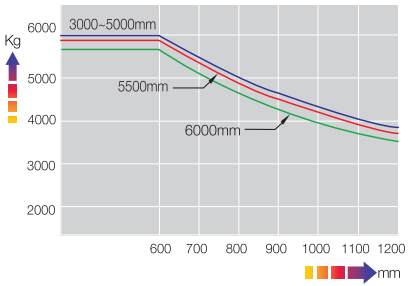

G70S-7 STD

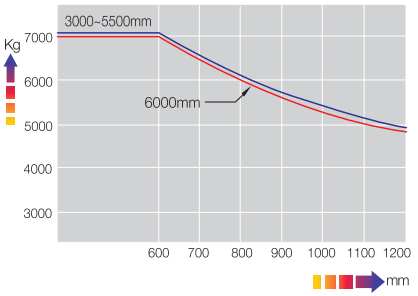

G50S-7 FFL

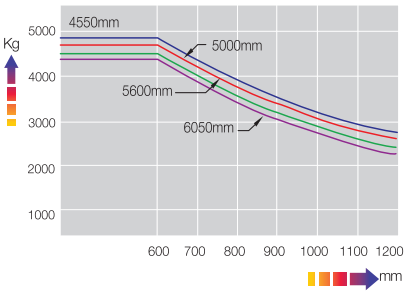

G60S-7 FFL

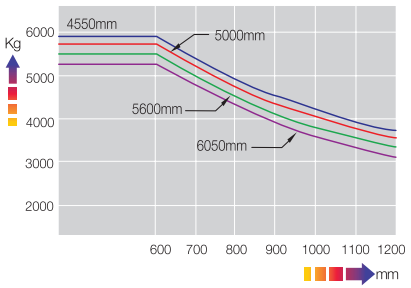

G70S-7 FFL

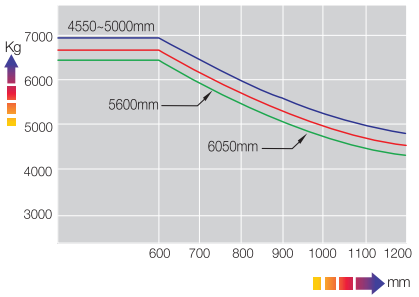

G50/60/70S-7
마스트 사양

MAST 종류	최대 양고 (mm)	전 고 (mm)	최대높이 (mm)	자유인상높이 (mm)	틸트 각도 (도)
			W/LBR	W/LBR	전경/후경
STD (SHAFT TYPE)	3,000	2,535	4,275	205	15/10
	3,500	2,745	4,775	205	15/10
	3,700	2,845	4,975	205	15/10
	4,000	2,995	5,275	205	15/10
	4,500	3,345	5,775	205	15/10
	5,000	3,595	6,275	205	15/10
	5,500	3,845	6,775	205	15/10
	6,000	4,095	7,275	205	15/10
FFT (SHAFT TYPE)	4,550	2,540	5,570	1,580	15/10
	5,000	2,690	6,020	1,730	15/10
	5,600	2,890	6,620	1,930	15/10
	6,050	3,040	7,070	2,080	15/10
	7,275	3,500	8,295	2,540	15/10

MAST 종류	들어올림 능력 (kg)			자 중 (kg)		
	G50S-7	G60S-7	G70S-7	G50S-7	G60S-7	G70S-7
STD (SHAFT TYPE)	5,000	6,000	7,000	8,460	9,170	9,860
	5,000	6,000	7,000	8,540	9,255	9,945
	5,000	6,000	7,000	8,595	9,305	9,995
	5,000	6,000	7,000	8,740	9,445	10,140
	5,000	6,000	7,000	8,860	9,565	10,260
	5,000	6,000	7,000	8,935	9,650	10,320
	4,900	5,875	7,000	9,110	9,820	10,520
	4,725	5,675	6,900	9,215	9,925	10,620
FFT (SHAFT TYPE)	4,900	5,900	7,000	9,145	9,800	10,520
	4,750	5,725	7,000	9,230	9,855	10,605
	4,550	5,500	6,725	9,355	10,070	10,730
	4,400	5,300	6,500	9,530	10,240	10,905
	4,000	4,875	5,750	9,785	10,500	11,160

- 본 카탈로그의 저작권은 두산산업차량(주) BG에 있습니다.

- 본 카탈로그의 수록된 지게차 이미지에는 기본 옵션사양이 적용된 경우가 있으므로 차량구입 전 반드시 확인하시기 바랍니다.
- 두산지게차 고객지원센터 : 1688-6262

TIER 4 STAGE3B

Oil Cooled Disc Brakes Operator Sensing System EQUIPPED

ISO 9001

ISO14001

CLASSIFIED UL

FSC FOREST STEWARDSHIP COUNCIL

DOOSAN

202211

www.doosan-iv.com / 1688-6262